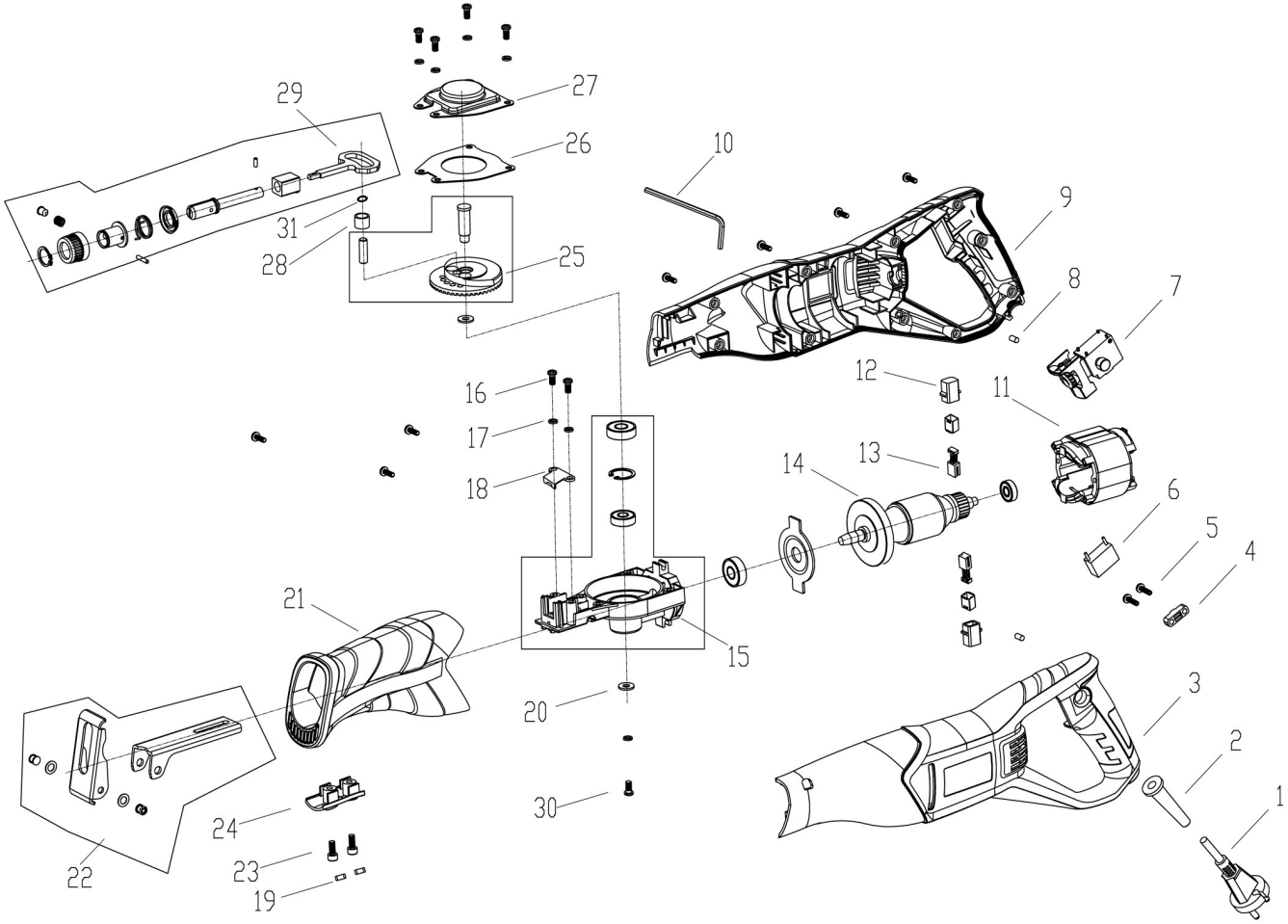

№	Артикул	Наименование	Кол-во
1	90-0447	Шнур сетевой	1
2	792-438-046	Резинка шнура сетевого	1
3		Корпус левая часть	1
4		Планка прижимная	1
5		Винт ST4×16	12
6		Конденсатор	1
7	793-718-007	Выключатель	1
8		Амортизатор	2
9		Корпус правая часть	1
10	649-769	Ключ шестигранный	1
11	793-718-011	Статор	1
12	793-718-013	Щеткодержатель	2
13	793-718-015	Щетки графитовые	2
14	793-718-016	Ротор	1
15	793-718-019	Корпус редуктора в сборе	1
16		Винт М5х10	6
17		Шайба	7
18		Пластина прижимная	1
19	793-718-119	Заглушка	2
20		Шайба	1
21	793-718-021	Кожух	1
22		Упор	1
23		Винт М5х12	2
24	793-718-024	Фиксатор	1
25	793-718-036	Шестерня редуктора	1
26		Прокладка крышки редуктора	1
27		Крышка редуктора	1
28	793-718-041	Втулка	1
29	793-718-042	Зажим пилки	1
30		Винт М5х14	1
31		Кольцо	1

Пила сабельная

ПУЛЬСАР

Модель
СП 900 С

Артикул
793-718