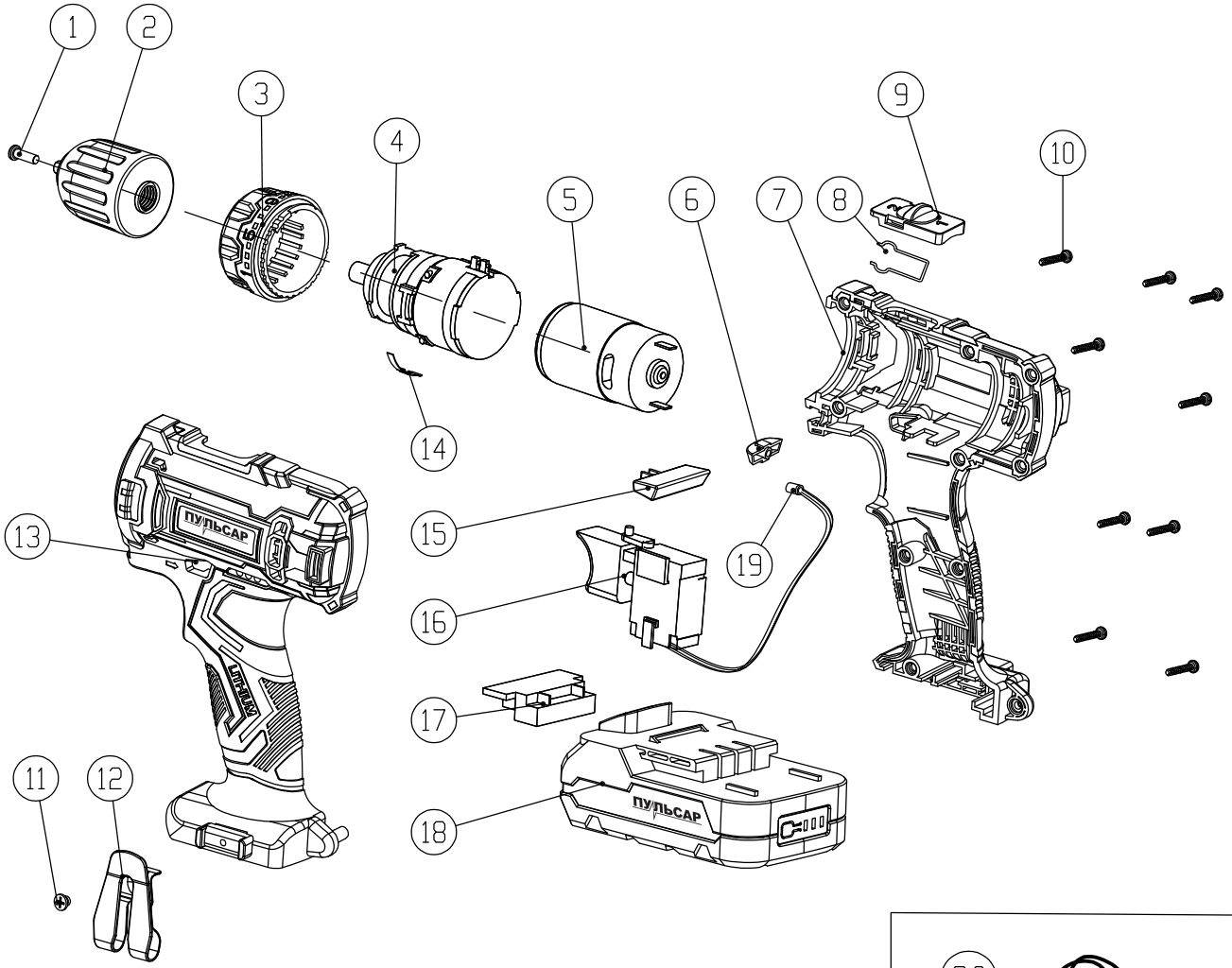


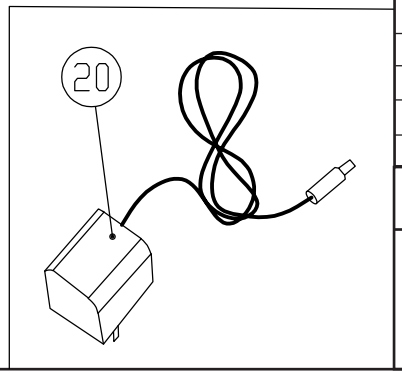


| № | Артикул | Наименование | Кол-во |
|---|---|---|---|
| 1 | 916-936-001 | Винт крепления патрона 5*20 | 1 |
| 2 | | Патрон | 1 |
| 3 | | Кольцо установки момента | 1 |
| 4 | 916-936-004 | Редуктор | 1 |
| 5 | 916-950-007 | Двигатель | 1 |
| 6 | | Плафон светодиода | 1 |
| 7 | | Корпус правая часть | 1 |
| 8 | | Скоба переключения скорости | 1 |
| 9 | | Клавиша переключения скорости | 1 |
| 10 | | Винт | 9 |
| 11 | | Винт | 1 |
| 12 | | Крючок | 1 |
| 13 | | Корпус левая часть | 1 |
| 14 | | Пружина | 1 |
| 15 | | Рычаг переключения реверса | 1 |
| 16 | 923-101-016 | Выключатель | 1 |
| 17 | | Штекер/площадка под АКБ | 1 |
| 18 | 918-602 | Аккумулятор 2,0 Ач | 1 |
| 19 | | Светодиод | 1 |
| 20 | 918-633 | Зарядное устройство | 1 |

# Аккумуляторная дрель-шуруповерт

ПУЛЬСАР

Модель **ДА 14-30**

Артикул **923-095**