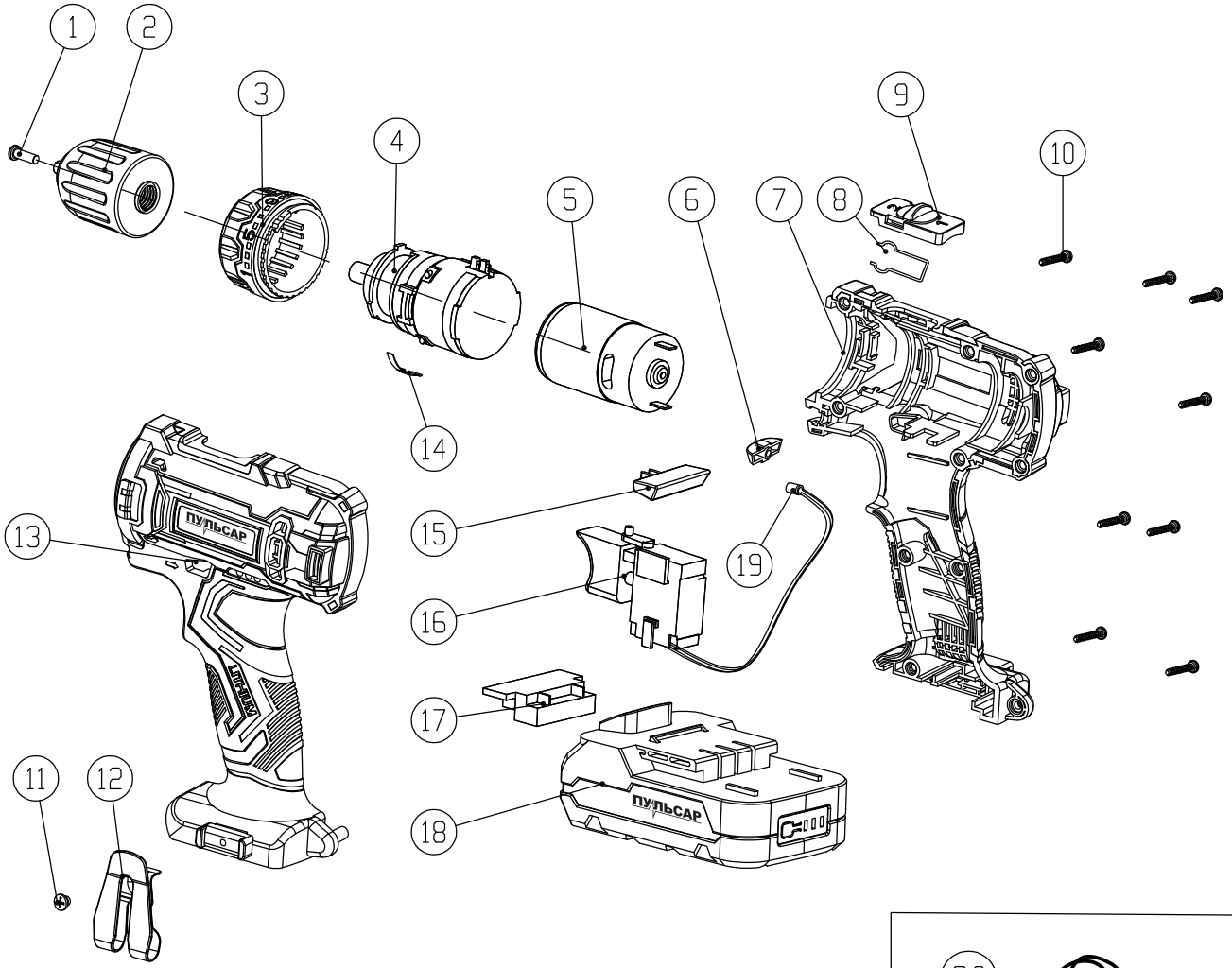

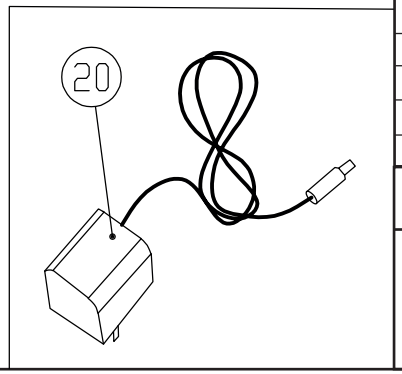

№	Артикул	Наименование	Кол-во
1	916-936-001	Винт крепления патрона 5*20	1
2		Патрон сверлильный 10 мм 3/8	1
3		Кольцо установки момента	1
4	916-936-004	Редуктор	1
5	916-967-007	Двигатель	1
6		Плафон светодиода	1
7		Корпус правая часть	1
8		Скоба переключения скорости	1
9		Клавиша переключения скорости	1
10		Винт	9
11		Винт	1
12		Крючок	1
13		Корпус левая часть	1
14		Пружина	1
15		Рычаг переключения реверса	1
16	923-101-016	Выключатель	1
17		Штекер/площадка под АКБ	1
18	918-619	Аккумулятор 2,0 Ач	1
18	918-626	Аккумулятор 4,0 Ач	1
19		Светодиод	1
20	918-640	Зарядное устройство	1

Аккумуляторная дрель-шуруповерт

ПУЛЬСАР

Модель **ДА 18-40**

Артикул **923-101**