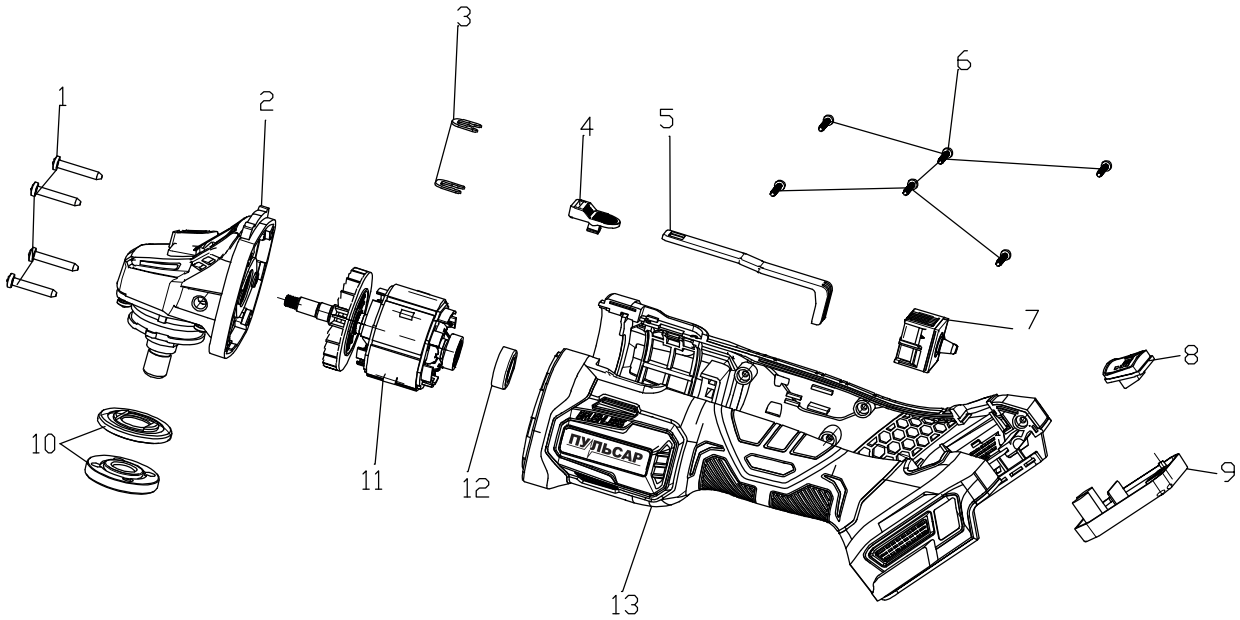

№	Артикул	Наименование	Кол-во
1		Винт	4
2	924-399-002	Корпус редуктора в сборе	1
3		Скоба	2
4	924-399-004	Клавиша выключателя	1
5	924-399-005	Тяга выключателя	1
6		Винт	6
7	924-399-007	Выключатель	1
8	924-399-008	Панель	1
9	924-399-009	Блок электроники (контроллер)	1
10	924-399-010	Планшайба (набор)	1
11	924-399-011	Двигатель (якорь+статор)	1
12	924-399-012	Втулка резиновая	1
13	924-399-013	Корпус (две половинки)	1

Угловая аккумуляторная шлифовальная машина

ПУЛЬСАР

Модель
УШМА 20-125Б

Артикул
924-399, 924-405