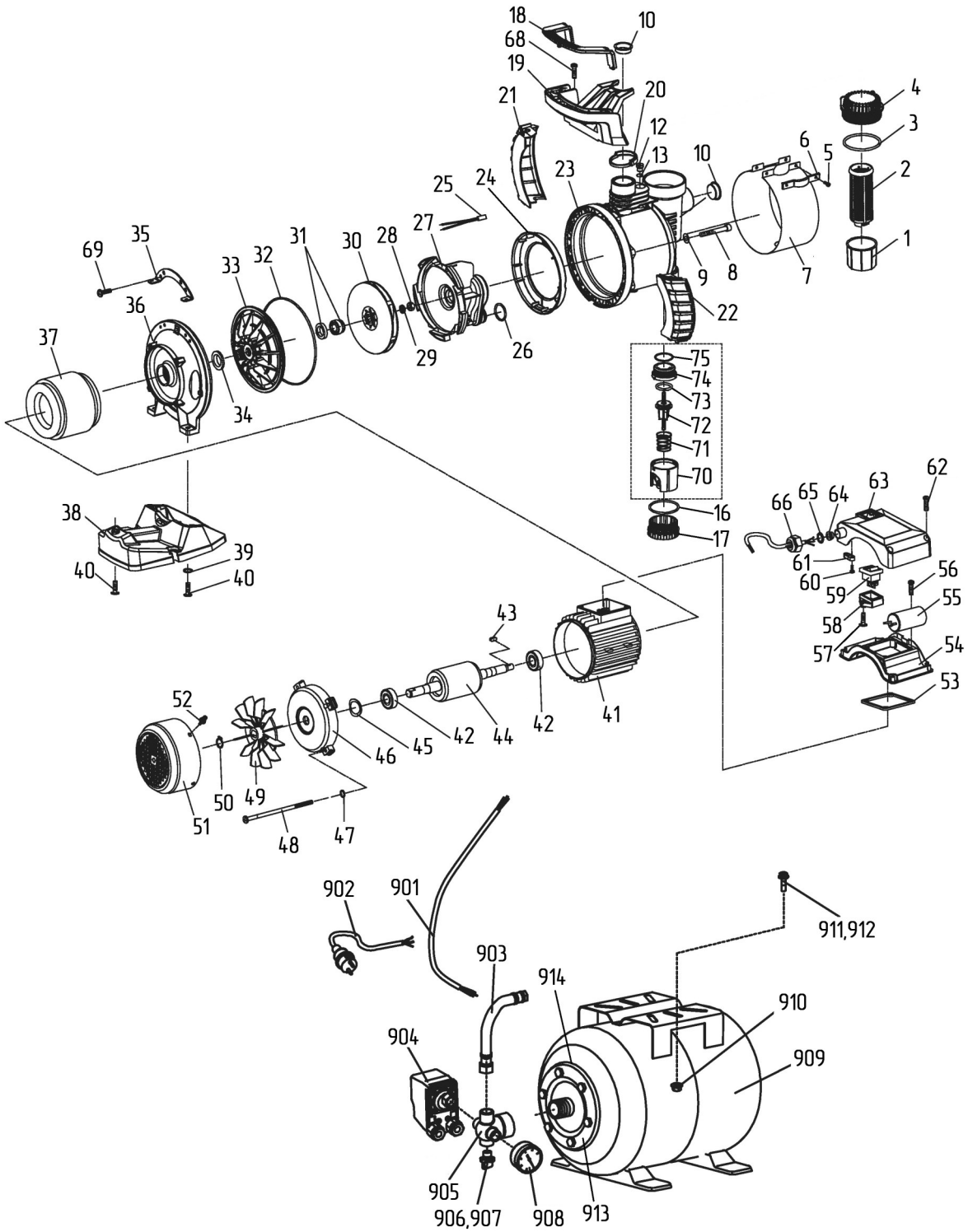

№	Артикул	Наименование	Кол
1	910-232-001	Крышка фильтра	1
2	910-232-002	Фильтр входной	1
3	910-232-003	Кольцо уплотнительное	1
4	910-232-004	Крышка фильтра	1
5		Винт	4
6		Пластина	2
7		Кожух корпуса	1
8		Болт	8
9		Шайба	8
10		Заглушка	2
12		Пробка заливная	1
13		Кольцо уплотнительное	1
16	910-232-016	Кольцо уплотнительное	1
17	910-232-017	Крышка клапана	1
18	910-232-018	Накладка на ручку	1
19	910-232-019	Ручка для переноски	1
20		Хомут	1
21		Крышка корпуса	1
22		Крышка корпуса	1
23	910-232-023	Корпус насоса	1
24	910-232-024	Крышка диффузора	1
25	910-232-025	Термостат	1
26	910-232-026	Кольцо диффузора	1
27	910-232-027	Диффузор	1
28		Гайка	1
29		Шайба	1
30	910-249-030	Крыльчатка	1
31	910-232-031	Сальник механический	1
32	910-232-032	Кольцо уплотнительное	1
33	910-232-033	Крышка крыльчатки	1
34	910-232-034	Сальник	1
35		Пластина	1
36		Крышка насоса	1
37	910-249-037	Статор	1
38	910-232-038	Основание	1
39		Шайба	2
40		Винт	3
41		Корпус статора	1
42	90-0404	Подшипник 6202	2
43		Шпонка	1
44	910-249-044	Якорь	1

Quattro Elementi

Станция насосная

Модель Automatico 1301 FL Inox

Reparto tecnico	Disegno di montaggio
Ingegnere progettista capo	Antonio Saldatori
Quattro Elementi S.r.l., Italy	Page 1

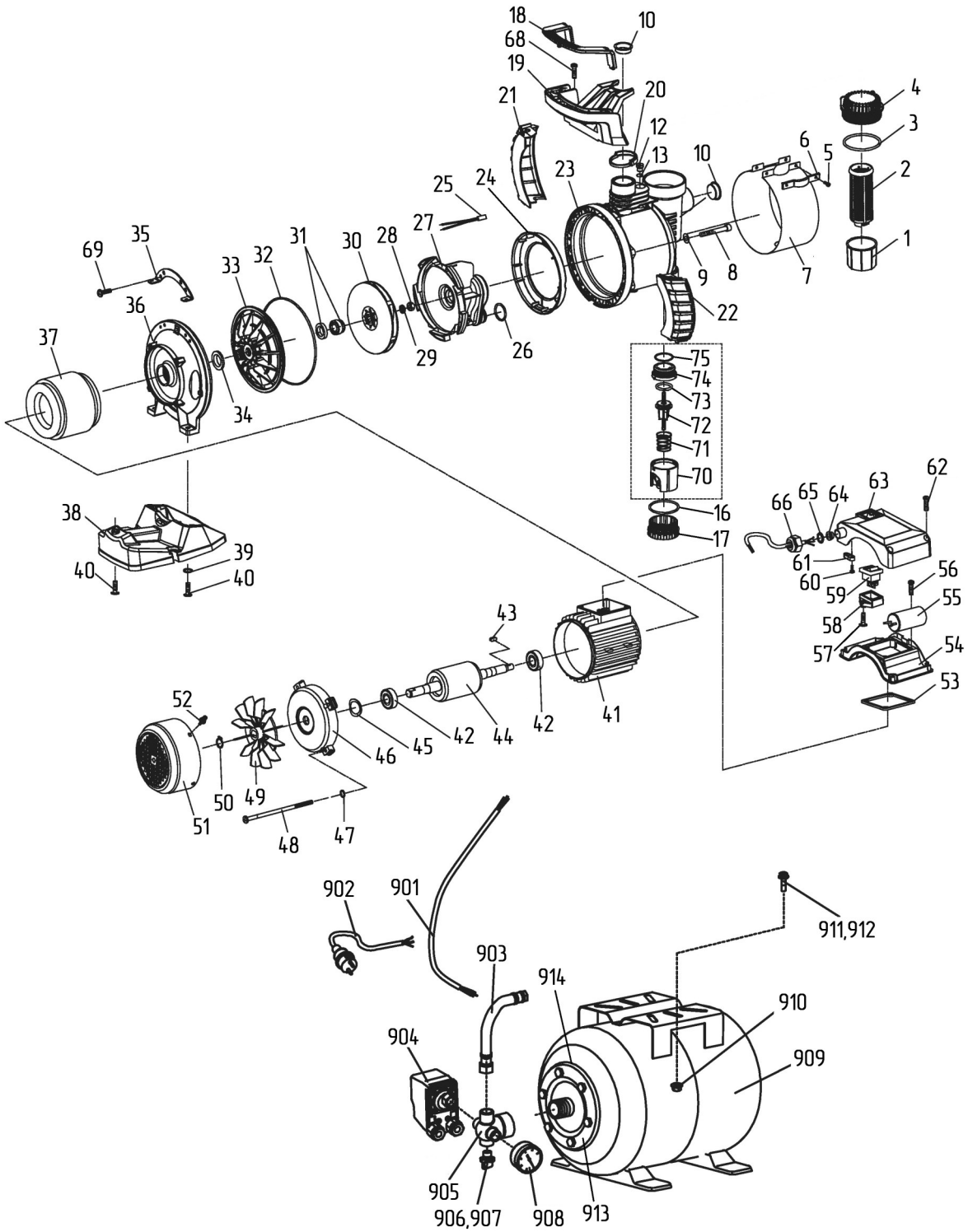

№	Артикул	Наименование	Кол
45		Шайба	1
46	910-232-046	Крышка статора	1
47		Шайба	4
48		Болт	4
49		Крыльчатка	1
50		Кольцо стопорное	1
51	910-232-051	Крышка	1
52		Болт	4
53		Прокладка	1
54		Корпус выключателя	1
55	90-0329	Конденсатор	1
56		Винт	4
57		Винт	2
58		Фиксатор выключателя	1
59		Выключатель	1
60		Винт	2
61		Пластина	1
62		Винт	4
63		Крышка выключателя	1
64		Уплотнение	1
65		Прокладка	1
66		Гайка пластиковая	1
70	910-232-070	Клапан обратный (вкл.70-75)	1
71		Пружина	1
72		Поршень клапана	1
73		Кольцо	1
74		Крышка клапана	1
75		Кольцо	1
901		Провод	1
902	90-0453	Шнур сетевой	1
903	910-232-903	Шланг	1
904	90-0311	Реле давления	1
905	90-0315	Штуцер	1
906		Кольцо уплотнительное	1
907		Пробка сливная	1
908	90-0478	Манометр	1
909	910-232-909	Гидроаккумулятор	1
910		Гайка	2
911		Винт	2
913	90-0303	Фланец	1
914	90-0307	Мембрана гидроаккумулятора	1

Quattro Elementi

Станция насосная

Модель Automatico 1301 FL Inox

Reparto tecnico	Disegno di montaggio
Ingegnere progettista capo	Antonio Saldatori
Quattro Elementi S.r.l., Italy	Page 2