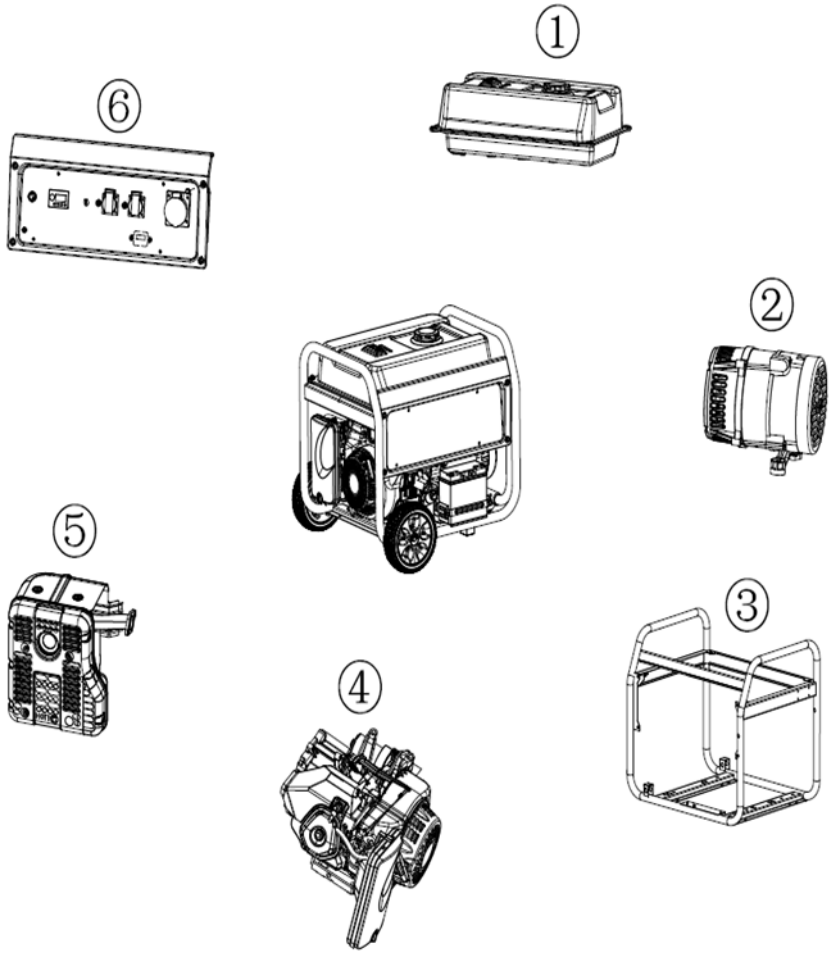

№	Артикул	Наименование	Кол
1	921-350-001	Бак топливный	1
2	921-367-002	Генераторная часть в сборе	1
3		Рама генератора	1
4		Двигатель SV460 в сборе	1
5	921-350-005	Глушитель в сборе	1
6	921-367-006	Панель контрольная в сборе	1

Генератор бензиновый	Модель **G850E3**
Technical department	Assembly drawing
Engineer, chief designer	John Emerson Jr.
DYNAMIC DRIVE EQUIPMENT, USA	Page 1

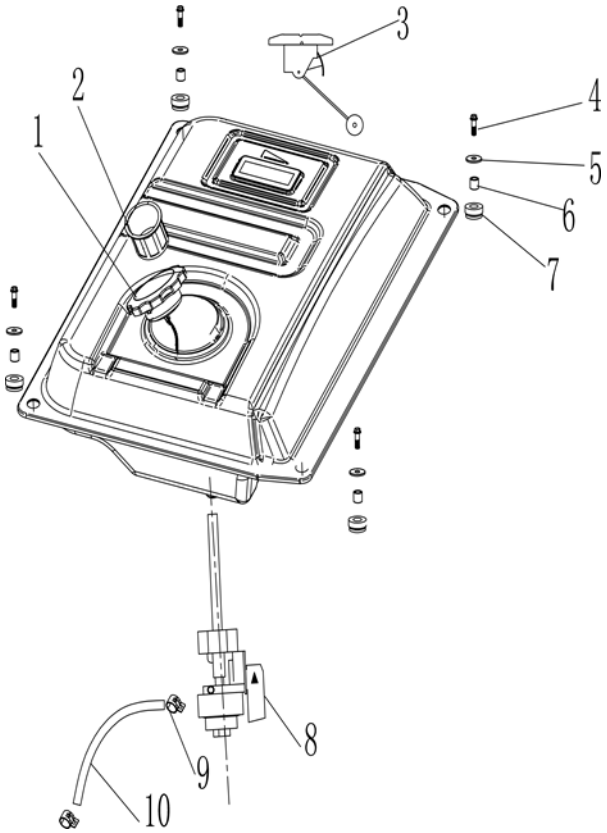

№	Артикул	Наименование	Кол
1	90-1048	Пробка бензобака	1
2	15-188-002	Фильтр топливный	1
3	90-1315	Датчик топлива	1
4		Болт	4
5		Шайба	4
6		Втулка	4
7		Уплотнение бака	4
8	921-350-108	Кран топливный	1
9		Зажим	2
10		Шланг топливный	1

Генератор бензиновый	Модель **G850E3**
Technical department	Assembly drawing
Engineer, chief designer	John Emerson Jr.
DYNAMIC DRIVE EQUIPMENT, USA	Page 2

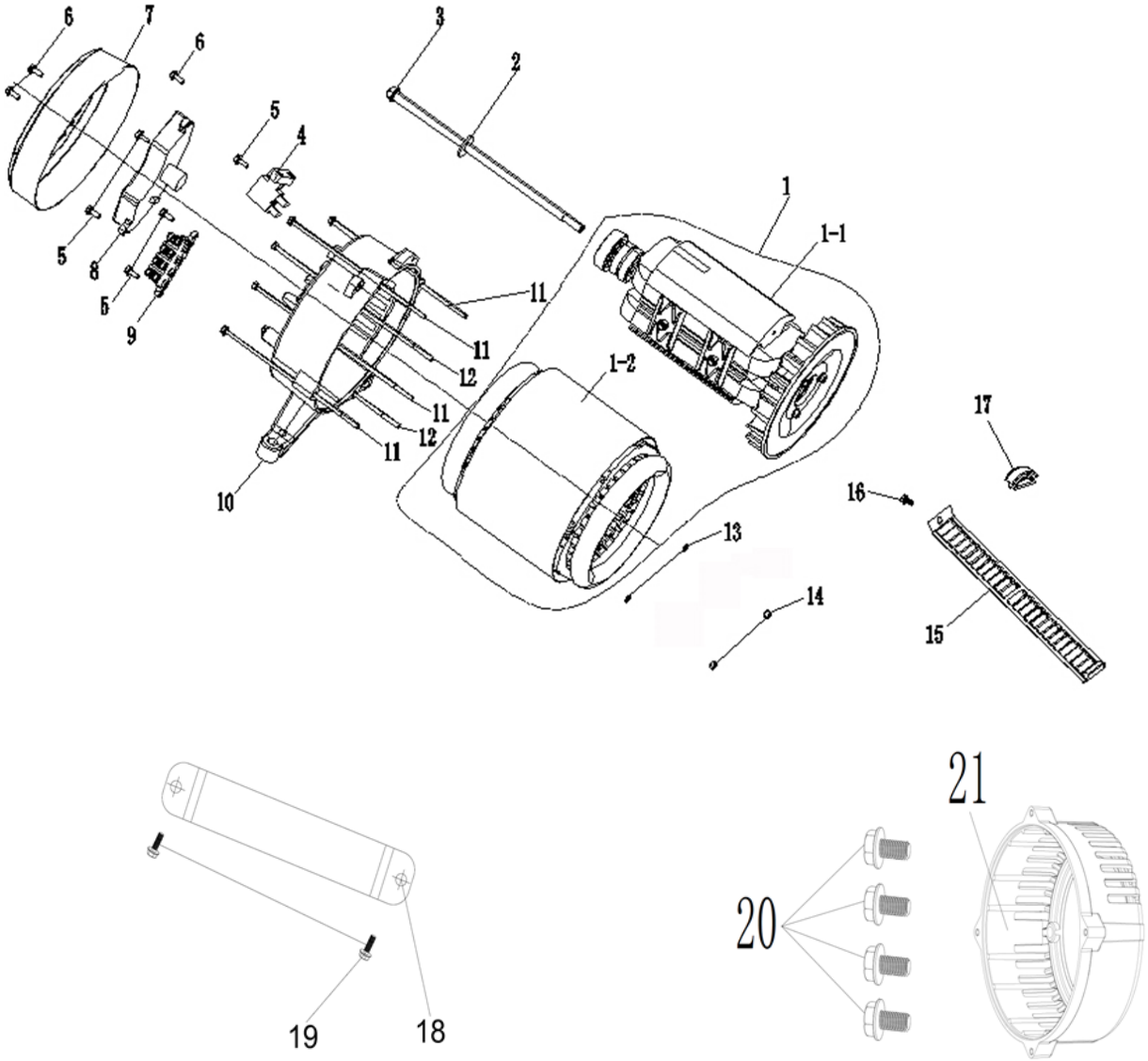

№	Артикул	Наименование	Кол
1		Генераторная часть (якорь+статор)	1
1-1		Якорь	1
1-2		Статор	1
2		Шайба	1
3	921-350-203	Болт	1
4	921-350-204	Щетка графитовая	1
5		Болт	5
6		Болт	3
7	921-350-207	Крышка генератора задняя	1
8	921-367-208	Регулятор напряжения (АВР)	1
9		Колодка	1
10	921-350-210	Крышка опора задняя	1
11		Болт	4
12		Болт	2
13		Шайба	2
14		Гайка	2
15		Решетка	1
16		Винт	1
17		Втулка резиновая	2
18		Кронштейн	1
19		Болт	2
20		Болт	4
21	921-367-221	Крышка генератора передняя	1

Генератор бензиновый	Модель **G850E3**
Technical department	Assembly drawing
Engineer, chief designer	John Emerson Jr.
DYNAMIC DRIVE EQUIPMENT, USA	Page 3

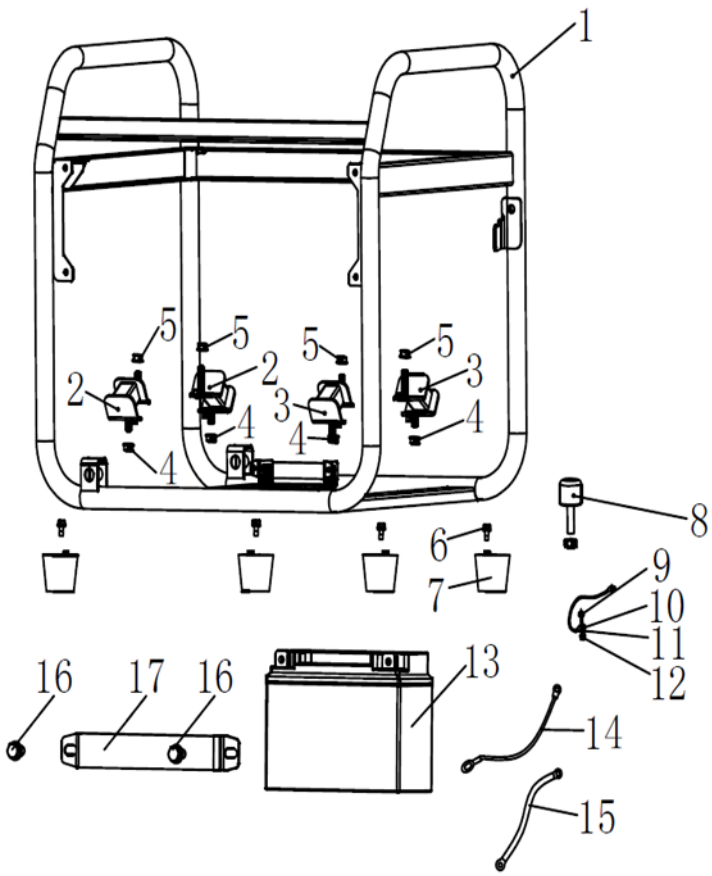

№	Артикул	Наименование	Кол
1		Рама генератора	1
2	921-350-302	Виброгаситель	2
3	921-350-303	Виброгаситель	2
4		Гайка	4
5		Гайка	4
6		Болт	4
7	921-350-307	Опора резиновая	4
8		Фиксатор транспортировочный	1
9		Болт	1
10		Шайба	1
11	921-350-311	Провод заземления	1
12		Гайка	1
13	921-350-313	АКБ	1
14		Провод АКБ (+)	1
15		Провод АКБ (-)	1
16		Болт	2
17		Зажим АКБ	1

Генератор бензиновый	Модель **G850E3**
Technical department	Assembly drawing
Engineer, chief designer	John Emerson Jr.
DYNAMIC DRIVE EQUIPMENT, USA	Page 4

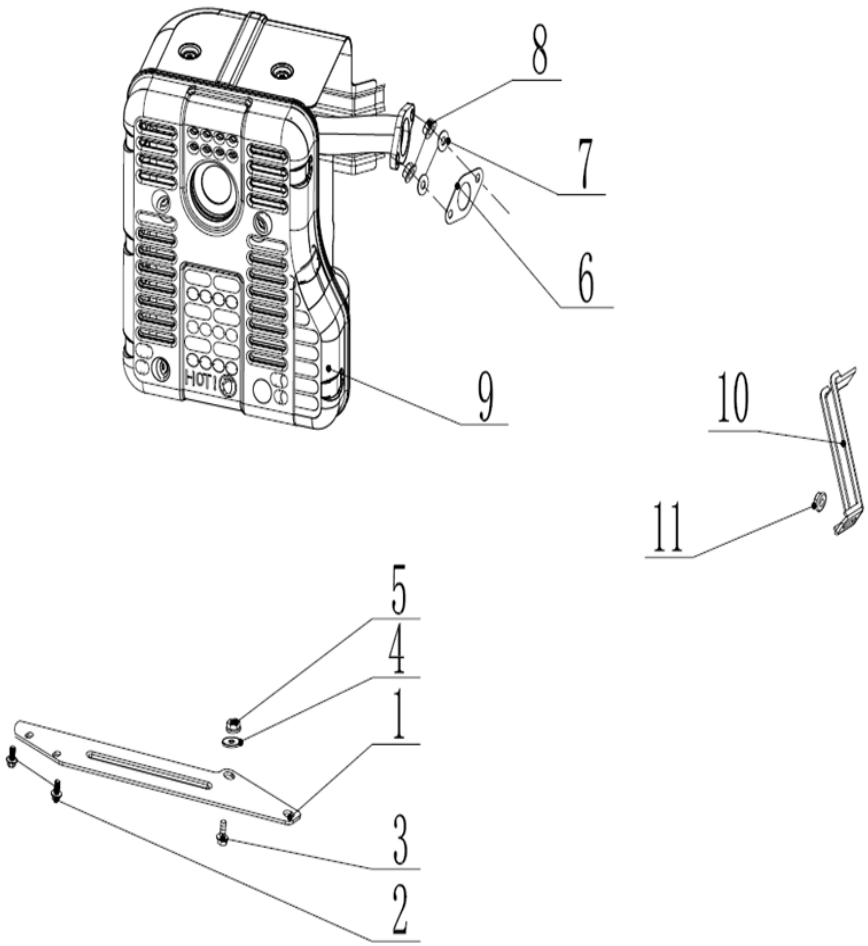

№	Артикул	Наименование	Кол
1	921-350-401	Кронштейн	1
2		Болт	2
3		Болт	1
4		Шайба	1
5		Гайка	1
6	921-350-406	Прокладка глушителя	1
7		Шайба	2
8		Гайка	2
9	921-350-005	Глушитель	1
10		Скоба	1
11		Шайба	1

Генератор бензиновый	Модель **G850E3**
Technical department	Assembly drawing
Engineer, chief designer	John Emerson Jr.
DYNAMIC DRIVE EQUIPMENT, USA	Page 5

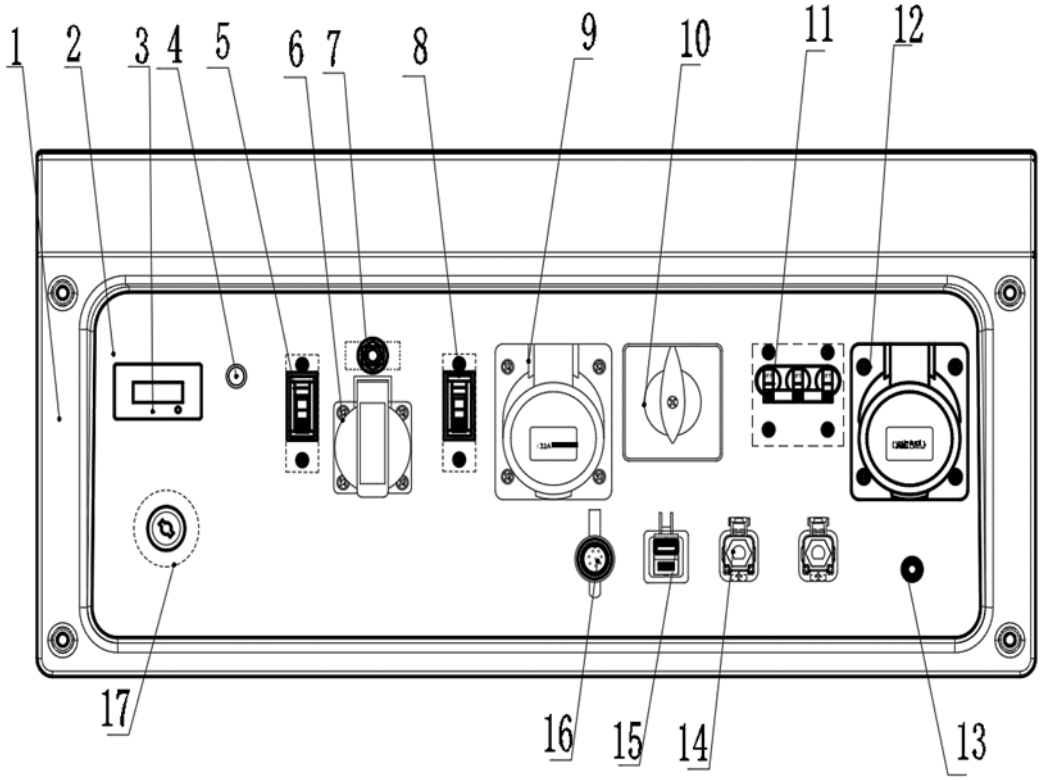

№	Артикул	Наименование	Кол
1		Панель контрольная	1
2		Наклейка панели	1
3	919-938-202	Индикатор 3в1	1
4		Лампа индикатора масла	1
5		Автомат защиты	1
6	90-0628	Розетка 220 В 16А	1
7		Автомат защиты	1
8		Автомат защиты	1
9	917-408-204	Розетка 220 В 32А	1
10	921-367-510	Переключатель режима	1
11		Автомат защиты	1
12	917-446-204	Розетка 400 В 16А	1
13		Болт для заземления	1
14	921-350-513	Разъем для силового кабеля	2
15	921-350-506	Разъем USB	1
16	921-350-514	Разъем для блока ввода резерва	1
17	921-350-503	Замок зажигания	1

Генератор бензиновый	Модель **G850E3**
Technical department	Assembly drawing
Engineer, chief designer	John Emerson Jr.
DYNAMIC DRIVE EQUIPMENT, USA	Page 6

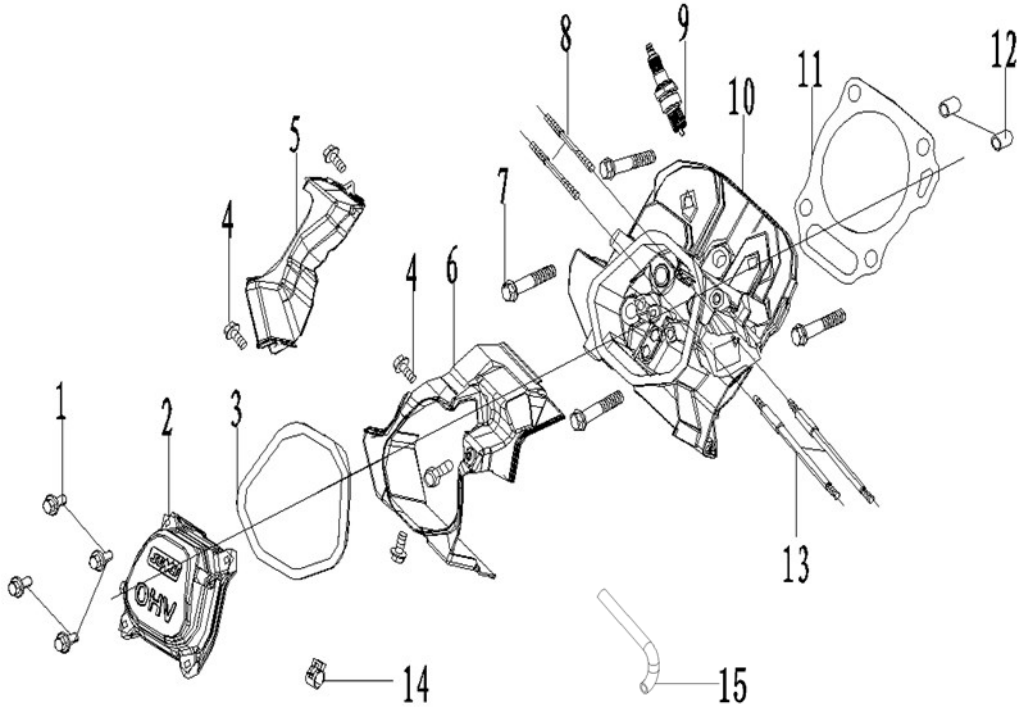

№	Артикул	Наименование	Кол
1		Болт	4
2	01-188-003	Крышка клапанов	1
3	*	Прокладка крышки клапанов	1
4		Болт	5
5		Кожух	1
6		Кожух	1
7		Болт	4
8	921-350-E0108	Шпилька глушителя	2
9	LR5YC	Свеча LR5YC	1
10	01-192-001	Головка цилиндра	1
11	*	Прокладка головки цилиндра	1
12		Втулка Ф12*20	2
13	921-350-E0113	Шпилька карбюратора	2
14		Зажим	1
15	90-1083	Патрубок вентиляции	1
*	90-0197	Набор прокладок	1
**	90-0860	Ремкомплект головки	1

Генератор бензиновый	Модель **G850E3**
Technical department	Assembly drawing
Engineer, chief designer	John Emerson Jr.
DYNAMIC DRIVE EQUIPMENT, USA	Page 7

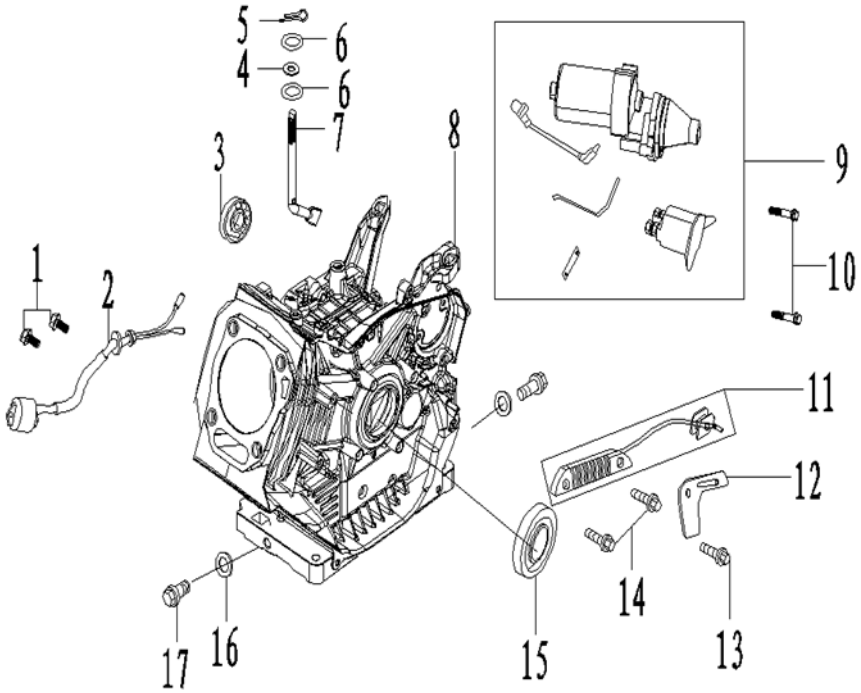

№	Артикул	Наименование	Кол
1		Болт	2
2	02-188-002	Датчик масла	1
3	90-0750	Подшипник 6202	1
4	02-188-010	Сальник Ф8*Ф14*5	1
5		Шплинт	1
6		Шайба	2
7		Вал регулятора	1
8	90-0688	Картер	1
9	90-0260	Электростартер	1
10		Болт	2
11	10-188-005A	Катушка	1
12		Кронштейн	1
13		Болт	1
14		Болт	2
15	90-0631	Сальник Ф35*Ф52*8	1
16		Шайба	2
17		Болт	2

Генератор бензиновый	Модель **G850E3**
Technical department	Assembly drawing
Engineer, chief designer	John Emerson Jr.
DYNAMIC DRIVE EQUIPMENT, USA	Page 8

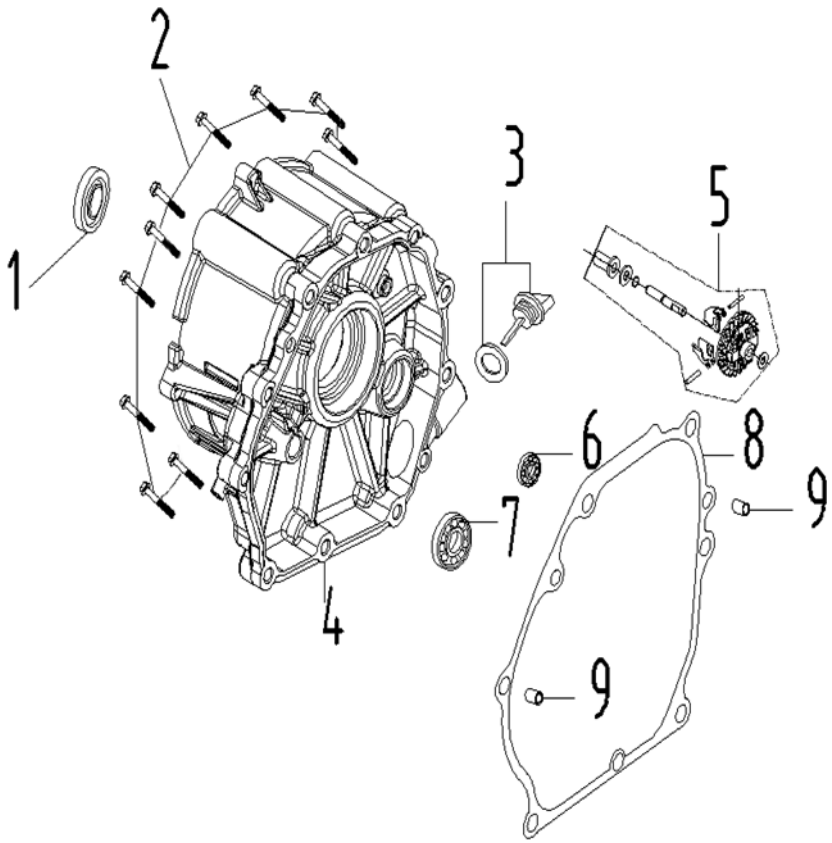

№	Артикул	Наименование	Кол
1	90-0631	Сальник Ф35*Ф52*8	1
2		Болт	10
3	03-188-010	Щуп масляный	1
4	921-350-E0304	Крышка картера (колокол)	1
5	03-188-004	Шестерня механического регулятора	1
6	90-0750	Подшипник 6202	1
7	90-0636	Подшипник 6207	1
8	921-350-E0308	Прокладка картера	1
9		Штифт	2
10			
11			
12			
13			
14			
15			
16			
17			
18			
19			
20			
21			
22			
23			
*			
**			

Генератор бензиновый	Модель **G850E3**
Technical department	Assembly drawing
Engineer, chief designer	John Emerson Jr.
DYNAMIC DRIVE EQUIPMENT, USA	Page 9

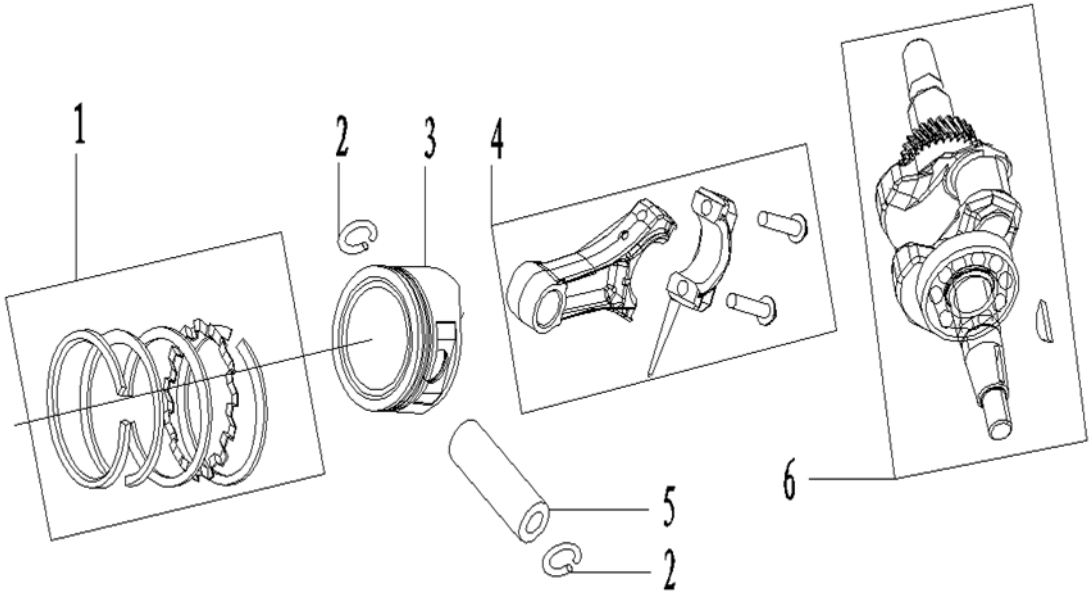

№	Артикул	Наименование	Кол
1	90-0178	Набор поршневых колец	1
2	05-188-005	Кольцо стопорное пальца	2
3	*	Поршень	1
4	921-350-E0404	Шатун	1
5	05-188-004	Палец поршня	1
6	921-350-E0406	Колевал	1
*	90-0154	Поршень в сборе	

Генератор бензиновый	Модель **G850E3**
Technical department	Assembly drawing
Engineer, chief designer	John Emerson Jr.
DYNAMIC DRIVE EQUIPMENT, USA	Page 10

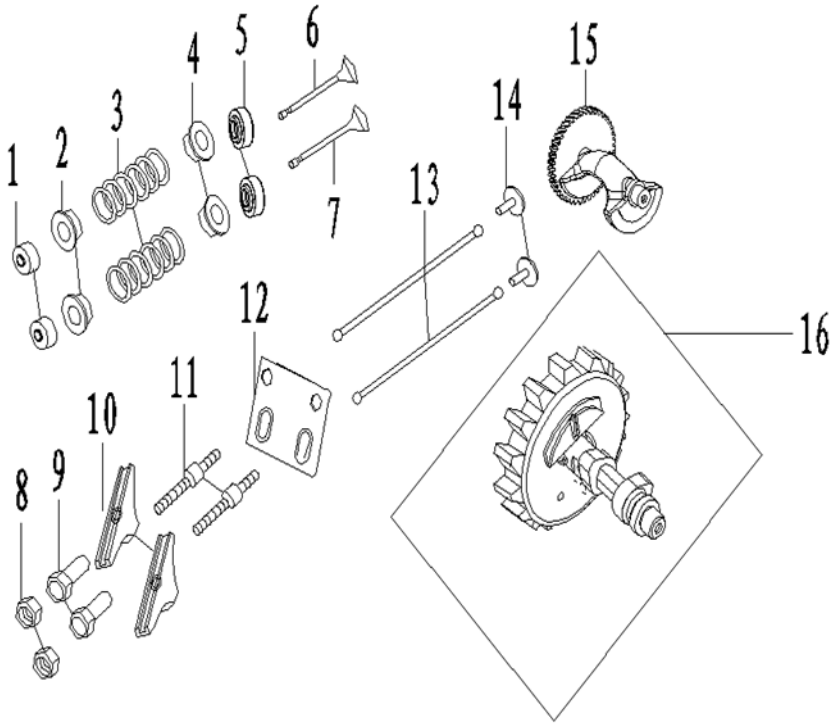

№	Артикул	Наименование	Кол
1	**	Ротатор	4
2	**	Стопор пружины	2
3	**	Пружина клапана	2
4	**	Седло клапана	2
5	90-0248	Маслосъемный колпачек	2
6	921-350-E0506	Клапан выпускной	1
7	921-350-E0507	Клапан впускной	1
8	**	Гайка	2
9	**	Вал коромысла	2
10	**	Коромысло	2
11	**	Штифт коромысла	2
12	**	Пластина	1
13	**	Толкатель	2
14	**	Упор толкателя	2
15	921-350-E0515	Вал балансир	1
16	921-350-E0516	Распредвал	1
*	90-0849	Набор клапанов	1
**	90-0860	Ремкомплект головки	1

Генератор бензиновый	Модель **G850E3**
Technical department	Assembly drawing
Engineer, chief designer	John Emerson Jr.
DYNAMIC DRIVE EQUIPMENT, USA	Page 11

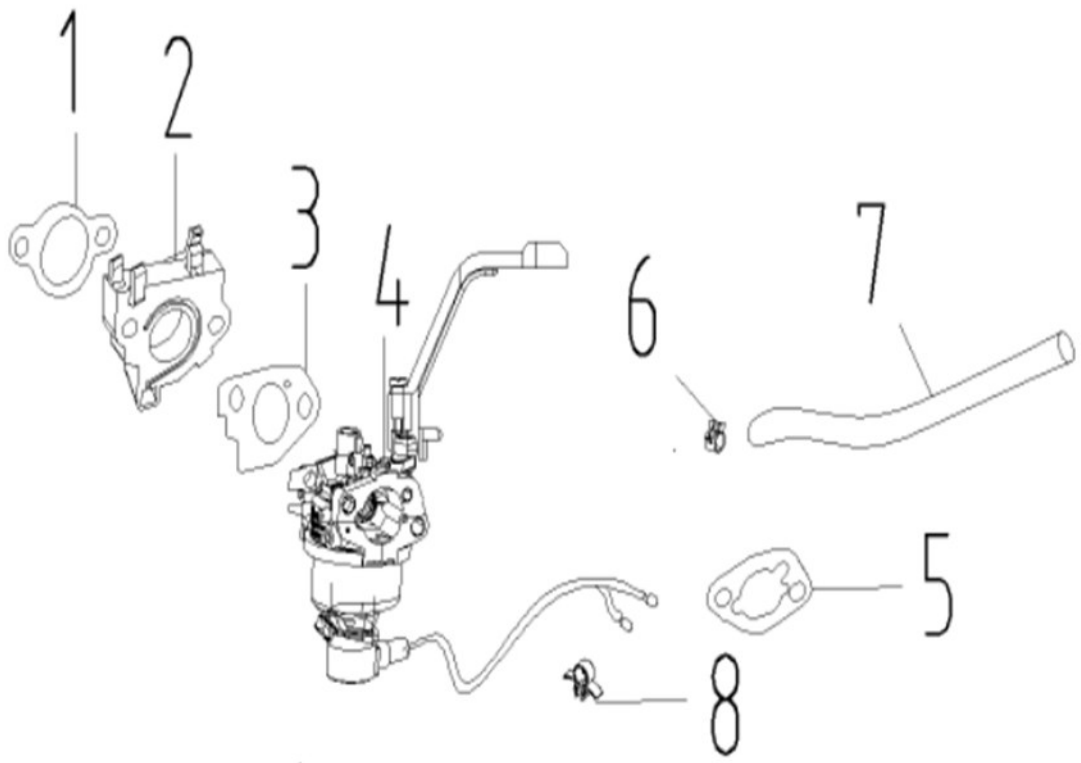

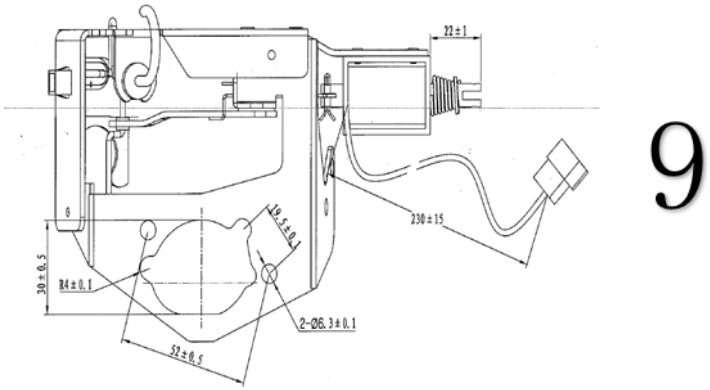

№	Артикул	Наименование	Кол
1	*	Прокладка теплоизолятора	1
2	08-188-002	Теплоизолятор	1
3	*	Прокладка карбюратора	1
4		Карбюратор	1
5	*	Прокладка корпуса в/ф	1
6		Зажим	1
7		Шланг топливный (220мм)	1
8		Фиксатор	2
9	921-350-E0609	Заслонка автоматическая	1
*	90-0197	Набор прокладок	1

Генератор бензиновый	Модель **G850E3**
Technical department	Assembly drawing
Engineer, chief designer	John Emerson Jr.
DYNAMIC DRIVE EQUIPMENT, USA	Page 12

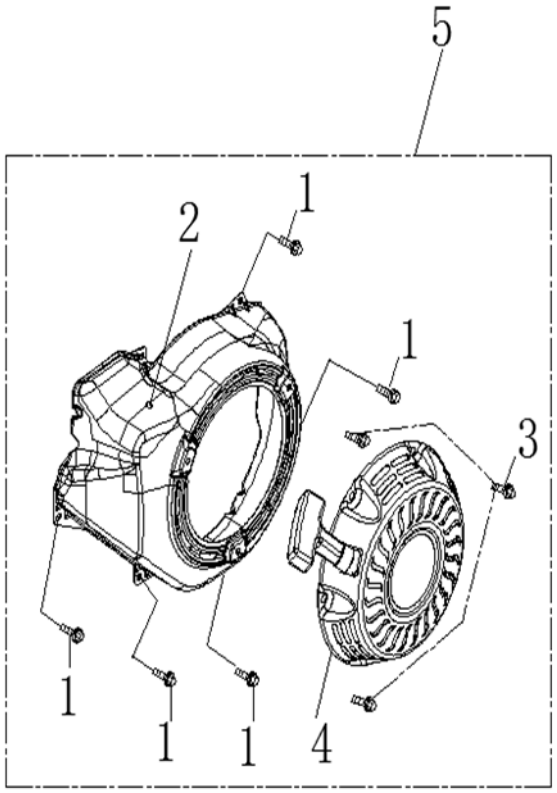

№	Артикул	Наименование	Кол
1		Болт	5
2	90-0851	Кожух маховика	1
3		Болт	3
4	90-0495	Стартер ручной	1
5		Стартер ручной в сборе с кожухом	1

Генератор бензиновый	Модель **G850E3**
Technical department	Assembly drawing
Engineer, chief designer	John Emerson Jr.
DYNAMIC DRIVE EQUIPMENT, USA	Page 13

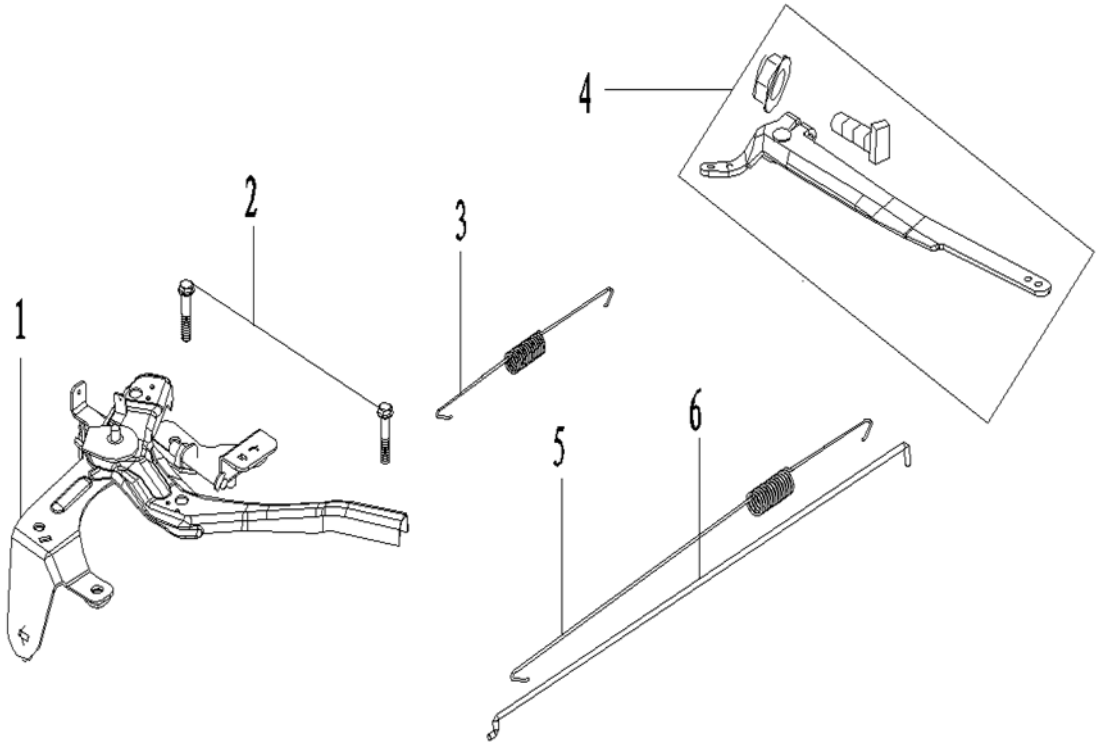

№	Артикул	Наименование	Кол
1		Регулятор	1
2		Болт	2
3	12-188-005	Пружина регулятора	1
4	12-188-010	Рычаг регулятора	1
5	90-0625	Пружина регулятора	1
6		Тяга регулятора	1

Генератор бензиновый	Модель **G850E3**
Technical department	Assembly drawing
Engineer, chief designer	John Emerson Jr.
DYNAMIC DRIVE EQUIPMENT, USA	Page 14

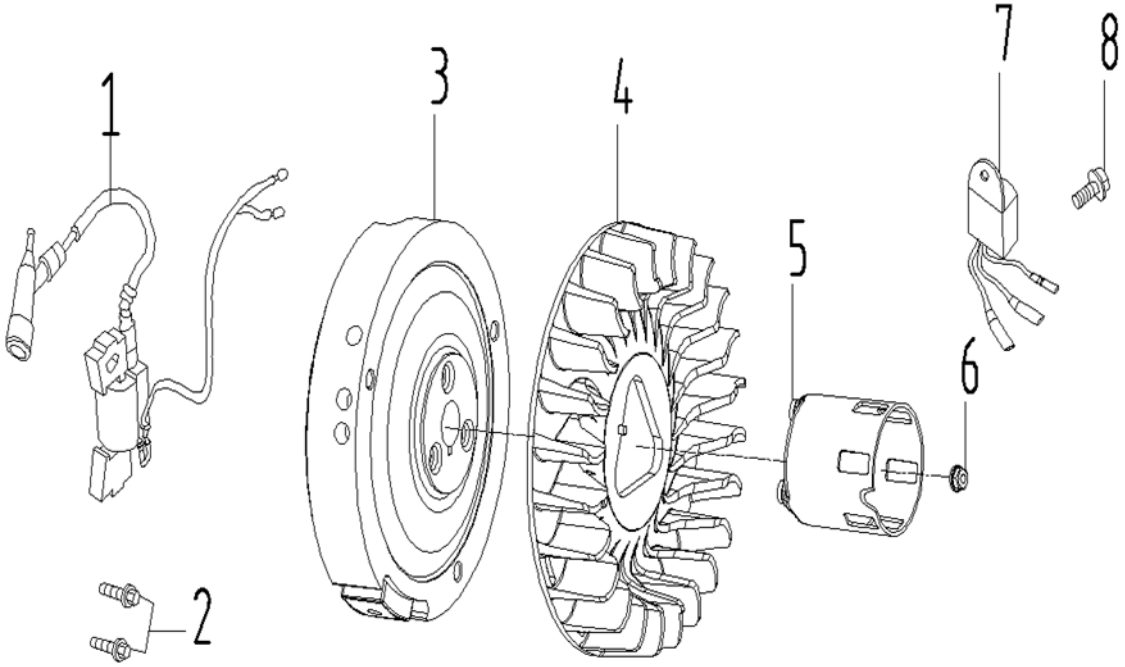

№	Артикул	Наименование	Кол
1	90-0258	Магнето	1
2		Болт	2
3	09-188-002	Маховик	1
4		Крыльчатка маховика	1
5	90-1080	Храповик стартера	1
6	09-188-005	Гайка	1
7	15030-E68F-1000	Реле датчика масла	1
8		Болт	1

Генератор бензиновый	Модель **G850E3**
Technical department	Assembly drawing
Engineer, chief designer	John Emerson Jr.
DYNAMIC DRIVE EQUIPMENT, USA	Page 15

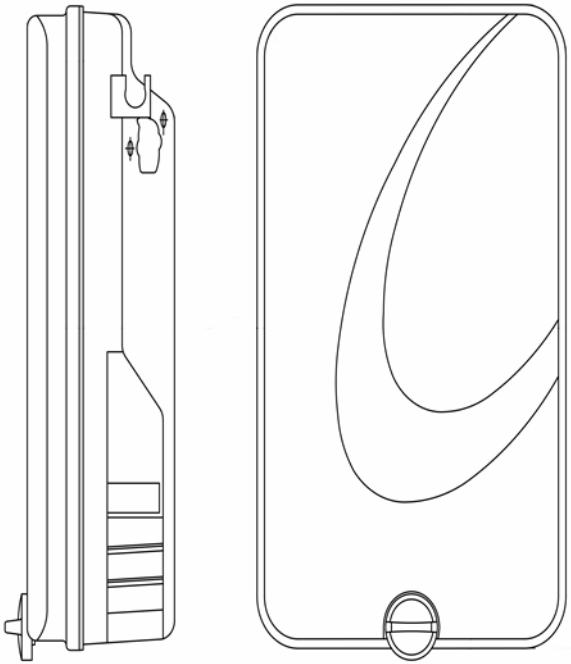

№	Артикул	Наименование	Кол
1	90-0226	Корпус воздушного фильтра в сборе	1

Генератор бензиновый	Модель **G850E3**
Technical department	Assembly drawing
Engineer, chief designer	John Emerson Jr.
DYNAMIC DRIVE EQUIPMENT, USA	Page 16