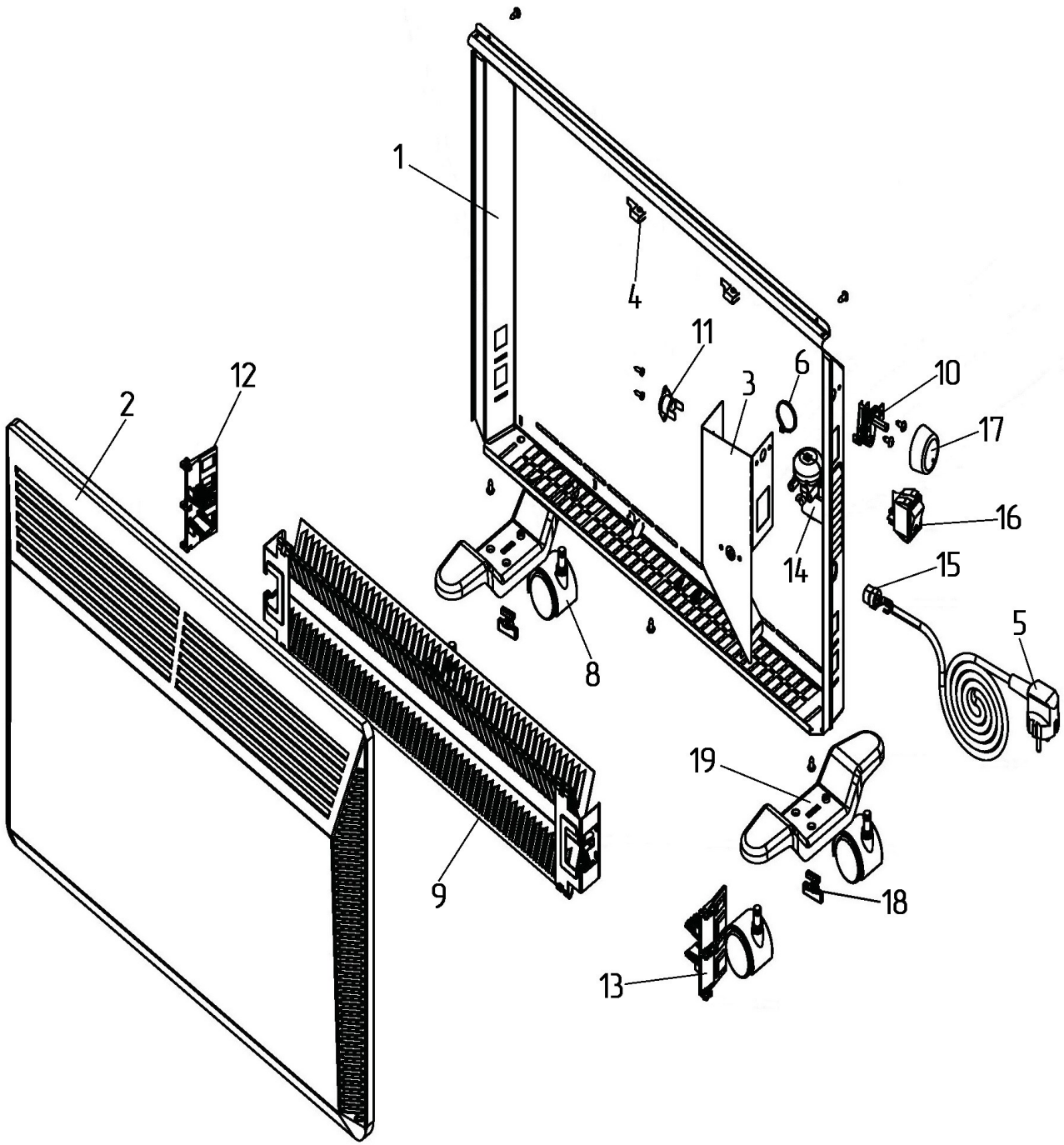

№	Артикул	Наименование	Кол
1		Корпус задний	1
2		Корпус передний	1
3		Кожух	1
4		Кронштейн для настенного монтажа	1
5	790-496-009	Шнур сетевой	1
6		Хомут кабельный	1
8	790-526-008	Ролик	4
9	790-526-000	Нагревательный элемент	1
10		Термостат регулируемый	1
11		Термостат биметаллический	1
12		Кронштейн левый	1
13		Кронштейн правый	1
14	790-526-014	Выключатель автоматический	1
15		Уплотнение шнура сетевого	1
16	790-526-016	Выключатель	1
17		Ручка термостата	1
18	790-496-013	Фиксатор	2
19	790-526-019	Опора	2

Quattro Elementi

Нагреватель конвекторный

Модель QE-1000 KM

Reparto tecnico	Disegno di montaggio
Ingegnere progettista capo	Antonio Saldatori
Quattro Elementi S.r.l., Italy	Page 1