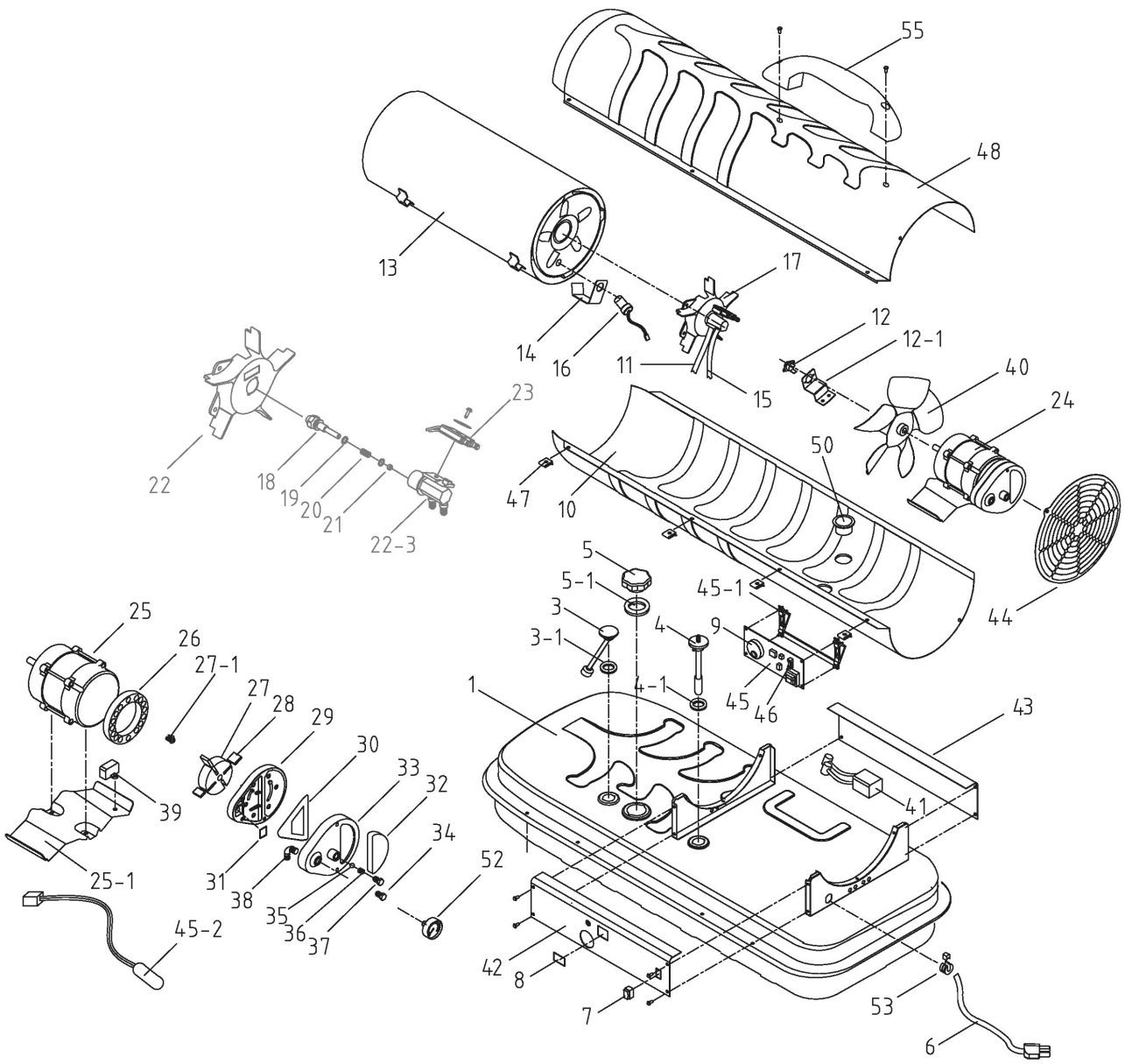

№	Артикул	Наименование	Кол
1	ТК8-002-001	Бак топливный	1
3	ТК8-002-003	Датчик топлива	1
3-1	ТК8-002-003-1	Кольцо уплотнительное	1
4	90-0704	Фильтр топливный	1
4-1		Кольцо уплотнительное	1
5	90-0707	Пробка топливного бака	1
5-1	ТК8-000-005-1	Кольцо уплотнительное	1
6	ТК8-002-006	Шнур сетевой	1
7	90-0254	Выключатель	1
10		Корпус	1
11	ТК8-000-011	Трубка воздушной магистрали	1
12	90-0716	Термостат	1
12-1		Кронштейн	1
13	ТК8-002-013	Камера сгорания	1
14		Кронштейн	1
15	ТК8-002-015	Шланг топливный	1
16	90-0715	Фотоэлемент	1
17		Горелка в сборе	1
18	90-0708	Форсунка	1
19	ТК8-000-019	Шайба форсунки	1
20	ТК8-000-020	Пружина форсунки	1
21	ТК8-000-021	Втулка	1
22	ТК15-000-022	Корпус горелки	1
22-3	ТК15-002-022-3	Держатель форсунки	1
23	90-0712	Электрод	1
24	ТК8-002-024	Двигатель в сборе с насосом	1
25		Двигатель	1
25-1		Площадка	1
26	90-0720	Корпус насоса	1
27	90-0702	Ротор насоса (27, 27-1,28)	1
27-1		Втулка ротора насоса	1
28		Лопасть ротора	4
29	90-0701	Корпус воздушного фильтра	1
30	90-0697	Фильтр воздушный наборный	1
31	ТК8-000-031	Фильтр воздушный выходной	1
32	90-0699	Фильтр воздушный	1
33	90-0700	Крышка фильтра	1
34	ТК8-000-034	Заглушка	1
35	ТК8-000-035	Шарик	1
36	ТК8-000-036	Пружина	1
37	ТК8-000-037	Винт регулировочный	1

Quattro Elementi

Нагреватель дизельный

Модель QE-15D

Reparto tecnico	Disegno di montaggio
Ingegnere progettista capo	Antonio Saldatori
Quattro Elementi S.r.l., Italy	Page 1

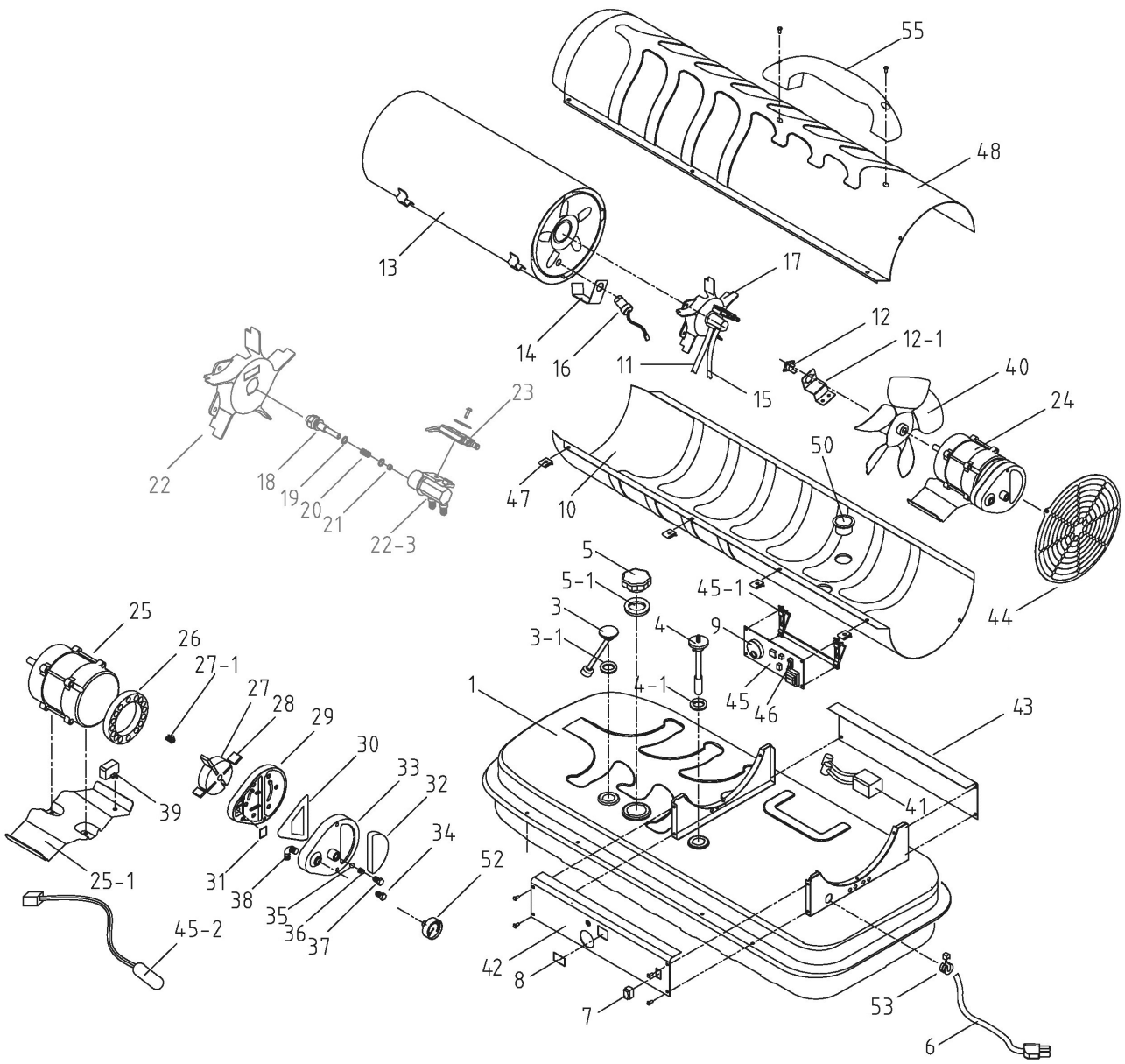

№	Артикул	Наименование	Кол
38	TK8-000-038	Патрубок насоса	1
39	TK8-002-039	Конденсатор	1
40	TK8-002-040	Крыльчатка	1
41	90-0714	Блок высоковольтный	1
42		Панель	1
43		Панель	1
44	TK12-002-044	Решетка вентилятора	1
45	90-0717	Плата управления без дисплея (до 2014 года)	1
45	90-0718	Плата управления с дисплеем (с 2014 года)	1
45-1	TK8-002-045-1	Кронштейн	1
45-2	90-0719	Термистор	1
46	TK8-000-046	Предохранитель 5×200 250V 5A	1
47	TK8-000-047	Гайка	6
48		Корпус	1
50	TK8-000-050	Втулка малая	1
50-1	TK8-000-050-1	Втулка большая	1
53	TK8-002-053	Втулка	1
55	TK8-000-055	Ручка	1

Quattro Elementi

Нагреватель дизельный

Модель QE-15D

Reparto tecnico	Disegno di montaggio
Ingegnere progettista capo	Antonio Saldatori
Quattro Elementi S.r.l., Italy	Page 2