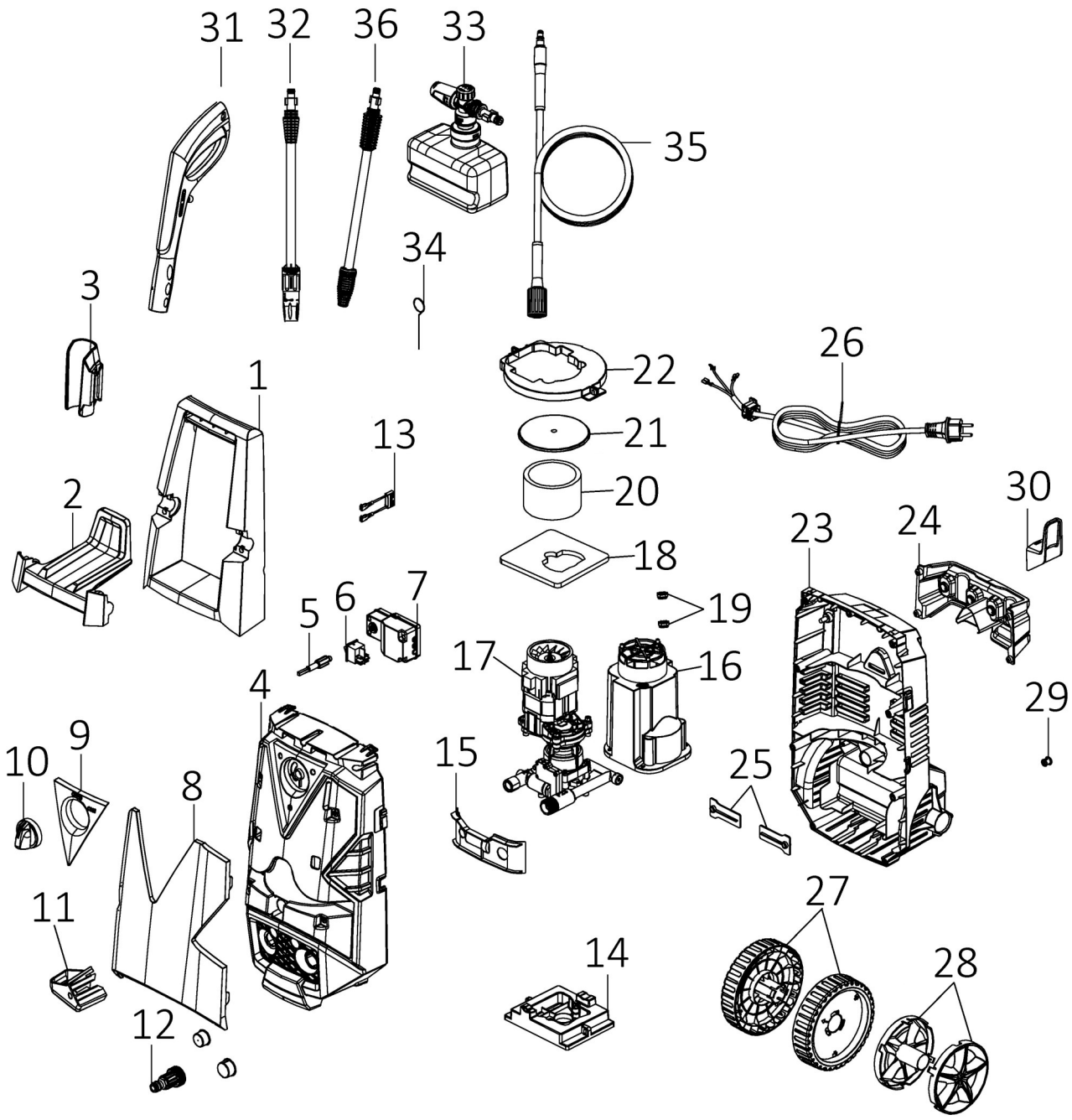

№	Артикул	Наименование	Кол
1	242-311-048	Ручка	1
2	242-311-046	Держатель	1
3		Крышка	1
4	242-311-033	Корпус	1
5		Вал	1
6	90-0251	Выключатель	1
7		Корпус	2
8	242-311-034	Панель	1
9	242-311-035	Панель	1
10		Ручка	2
11	242-311-029	Опора	1
12	90-0295	Фильтр	1
13		Конденсатор	1
14	242-328-048	Основание	1
15	242-328-049	Накладка	1
16	242-328-050	Кожух	1
17	242-328-051	Двигатель в сборе с насосом	1
18	242-328-052	Фильтр	1
19	242-328-053	Колпачок	2
20	242-328-054	Фильтр	1
21	242-328-055	Крышка	1
22	242-328-056	Крышка	1
23	242-311-005	Корпус	1
24	242-311-006	Держатель	1
25		Пластина	2
26	242-335-024	Шнур сетевой	1
27	242-311-012	Колесо	1
28	242-311-011	Колпак	1
29		Колпачок	1
30		Крышка	1
31	242-311-003	Гидропистолет	1
32	242-311-002	Насадка роторная	1
33	242-311-001	Насадка щелевая	1
34	242-311-010	Емкость для моющего средства	1
35	242-311-056	Игла	1
36	242-311-055	Шланг высокого давления 5 метров	1
36	242-311-155	Шланг высокого давления 8 метров	1

Quattro Elementi

Мойка высокого давления

Модель VERONA 150 Turbo

Reparto tecnico	Disegno di montaggio
Ingegnere progettista capo	Antonio Saldatori
Quattro Elementi S.r.l., Italy	Page 1

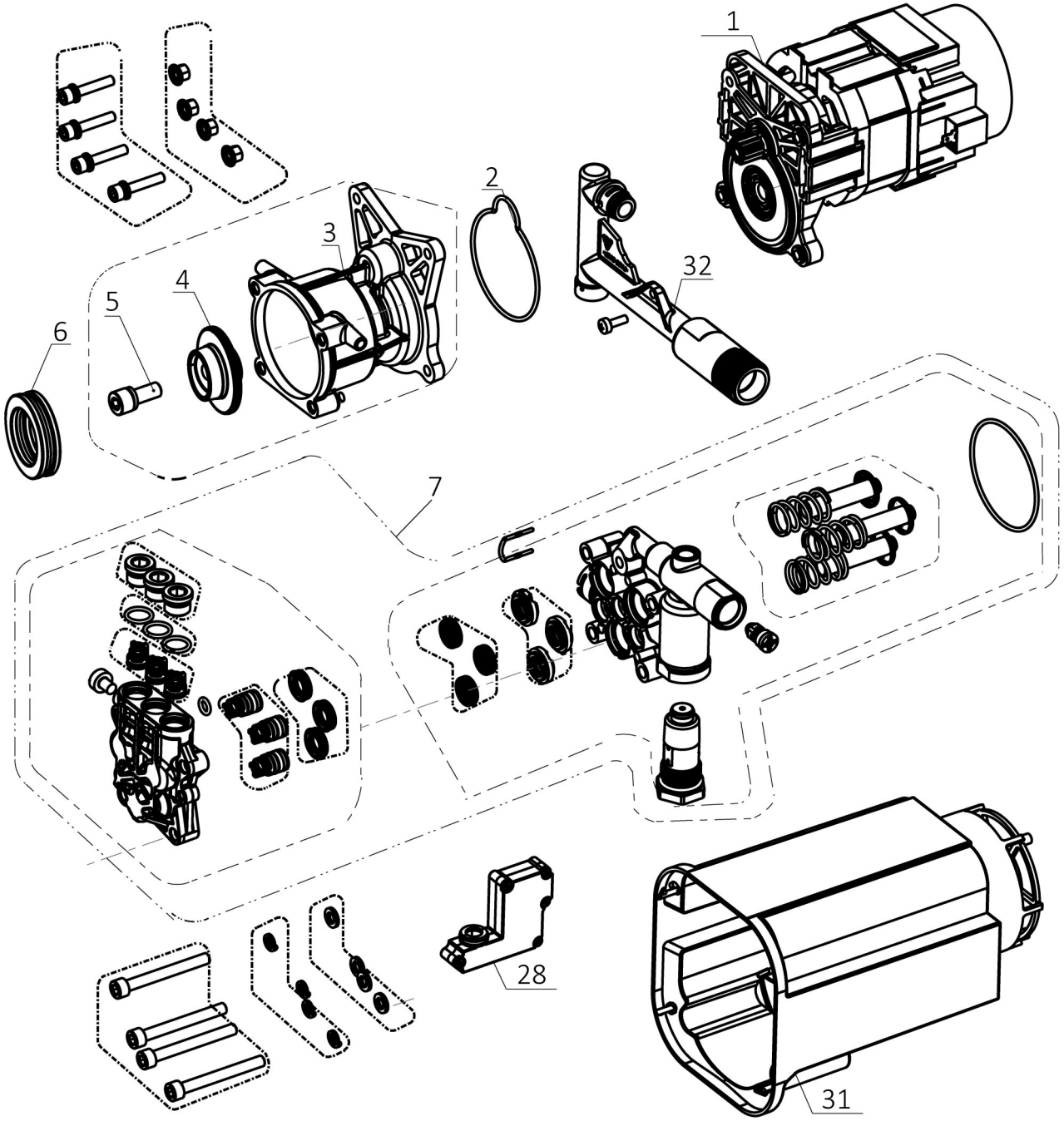

№	Артикул	Наименование	Кол
1	242-328-001	Двигатель	1
2	242-328-002	Кольцо уплотнительное	1
3	242-328-003	Корпус	1
4	242-328-004	Крыльчатка	1
5	242-328-005	Винт М8×20	1
6	242-328-006	Подшипник 51106	1
7	242-328-007	Насос в сборе	1
31	242-328-031	Кожух двигателя	1
32	242-328-032	Штуцер	1

Quattro Elementi

Мойка высокого давления

Модель VERONA 150 Turbo

Reparto tecnico	Disegno di montaggio
Ingegnere progettista capo	Antonio Saldatori
Quattro Elementi S.r.l., Italy	Page 2